LINEA DE TECHO

elevan equipamientos

CATALOGO LINEA DE TECHO

Las soluciones más versátiles y completas para todos los vehículos comerciales

Llevamos cuarenta años ayudando a los operadores y trabajadores cualificados con **soluciones** innovadoras y ergonómicas.

La nueva **línea de techo Gentili,** aún más completa y eficiente, se renueva en tecnología y diseño para proporcionar la máxima seguridad con el mínimo esfuerzo.

Nuestra misión:
mirar hacia arriba para planificar el futuro.

Ernesto Gentili

G2000 Harrier

pag. 6

El G2000 Harrier es el porta escaleras por excelencia de la línea de techo Gentili. Ha sido galardonado con el ADI Design Index 2015, en la categoría de "diseño para el trabajo" por la "Asociación de Diseño Industrial".

Barras porta todo Falcon

pag. 20

NOTICIAS

G2000 Maxi

pag. 12

NOTICIAS

Portaequipaje Eagle

pag. 24

G2000 HARRIER

cargar y descargar la escalera con máxima seguridad es aún más fácil.

G2000 HARRIER
Created in Italy by Gentili

Durante más de 20 años, el porta escalera G2000 ha sido sinónimo de calidad y fiabilidad para la carga y descarga de las escaleras desde el techo del vehículo.

*En constante evolución, aun más dinámico, el nuevo **G2000 Harrier es el último producto de la empresa Gentili.***

*Desarrollado con un **nuevo diseño y fabricado en Italia,** el G2000 Harrier es la síntesis de todo el know-how y la experiencia Gentili.*

El chasis ha sido revisado para adaptarse a los soportes originales de todos los vehículos. La nueva parte frontal caracteriza perfectamente el estilo del porta escalera aumentando fuerza y carácter.

Certificado y garantizado, el G2000 Harrier es el mejor socio para los operadores.

MÁS ERGONÓMICO

Con la bajada y subida servo asistida, el nuevo G2000 Harrier es el socio ideal para aquellos que buscan seguridad, calidad y rendimiento.
Un sistema de amortiguadores hace que el sistema corredera caiga al suelo y suba automáticamente con un movimiento siempre controlado que requiere sólo un esfuerzo mínimo mientras protege el operador de riesgos y lesiones.

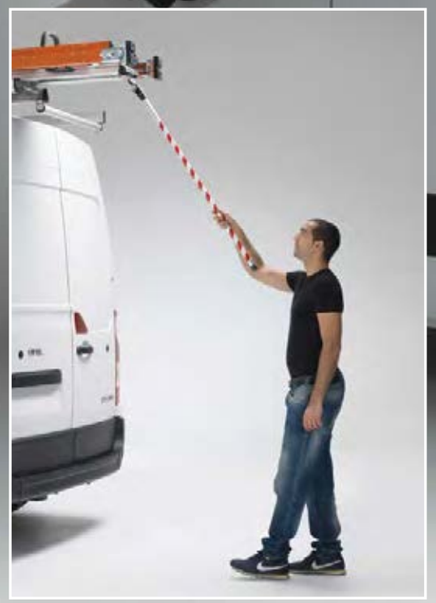

DESIGN INDEX ADI

G2000 HARRIER
Created in Italy by Gentili

MÁXIMA FLEXIBILIDAD

Anchura y longitud ya no son problemas: cualquier tipo de escalera puede ser transportado con el G2000 Harrier.

El perfil de goma insertado en el sistema corredera central, evita vibraciones molestas durante la conducción.

Nuevos arcos ajustables, cubiertos con una funda de protección especial, detienen la escalera mientras se conduce evitando desequilibrios laterales o movimientos no deseados.

G2000 HARRIER
Created in Italy by Gentili

MAXI G2000

Created in Italy by Gentili

*Con el **G2000 Maxi** nunca ha sido tan fácil llevar dos escaleras simultáneamente en el techo del vehículo.*

Su estabilidad, facilidad de uso y seguridad son los aspectos más destacados de este "nuevo" producto que completa la línea de techo Gentili.

NOTICIAS

MAXI G2000

Created in Italy by Gentili

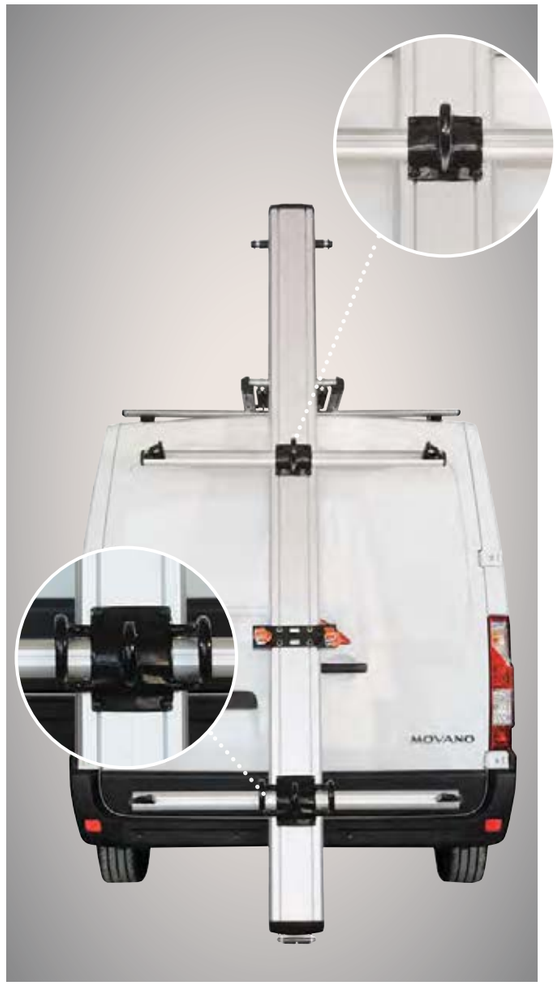

Dos soportes ajustables, cubiertos con una funda de protección especial, permiten el alojamiento de dos escaleras una lado de otra. Una placa de acero con dos correas detienen las escaleras durante la conducción del vehículo.

Dos pares de topes ajustables para carga mantienen las escaleras firme evitando movimientos laterales.

G2000 VV.FF. es el porta escaleras creado para hacer frente a situaciones de emergencia, en el que la facilidad de carga-descarga de las escaleras desde el techo del vehículo es un factor indispensable para los bomberos.

G2000 VV.FF.

CALIDAD, FIABILIDAD Y SEGURIDAD:

- El movimiento del porta escaleras en la bajada y subida esta asistido por un amortiguador central y 4 pistones de gas.
- 2 robustos arcos de acero inoxidable recubiertos aseguran la fijación de las escaleras pesadas mientras el vehículo este en marcha.
- 1 manilla fija de acero inoxidable revestida permite, durante las fases de emergencia, la manipulación rápida y segura del porta escalera desde el suelo.
- 1 micro-interruptor incorporado al porta escalera permite informar el conductor si el porta escaleras no está colocado correctamente a través de una señal sonora y /o visual en la cabina.

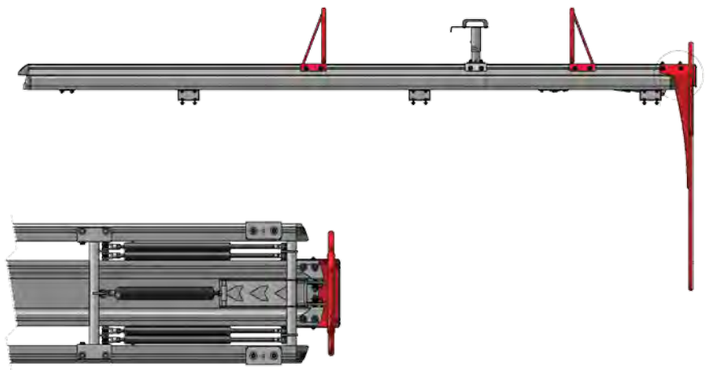

PUNTOS FUERTES

100% ALUMINIO

Máxima resistencia de los perfiles a la intemperie y a la corrosión.

INSTALACIÓN UNIVERSAL

Utilizando los soportes originales de los vehículos sin necesidad de perforar el techo.

MANTENIMIENTO MENOR

Principales componentes de aluminio anodizado y acero inoxidable ofrecen la máxima protección contra la corrosión aumentando resistencia y longevidad.

DOBLE CIERRE

con dos palancas independientes que bloquean el porta escaleras haciéndolo mas seguro mientras se conduce.

PRUEBA DE CHOQUE

la certificación de producto y la Prueba de Choque a 20G ofrecen una garantía adicional a la fiabilidad de la G2000 Harrier.

ECE R17 Crash Tested

NUEVO DISEÑO

Con la nueva parte delantera y trasera que mejoran el diseño del porta escaleras.

MÁS AERODINAMICA

Perfiles diseñados para reducir el impacto del aire y reducir al mínimo los ruidos molestos durante la conducción.

MÁS SEGURIDAD

Gracias a dos soportes y dos correas de sujeción, la escalera es estable y anclada al porta escalera.

Especificaciones técnicas

	G2000 Harrier	G2000 MAXI
Porta escalera abatible de Tipo 1	36 Kg	42 Kg
Porta escalera abatible de Tipo 2	38 Kg	48 Kg
Porta escalera abatible de Tipo 3	42 Kg	50 Kg

Capacidad máxima de carga 60 kg
TÜV GS
Prueba de choque realizada a 20G según la norma ECE R17

• Porta escalera abatible G2000 Harrier

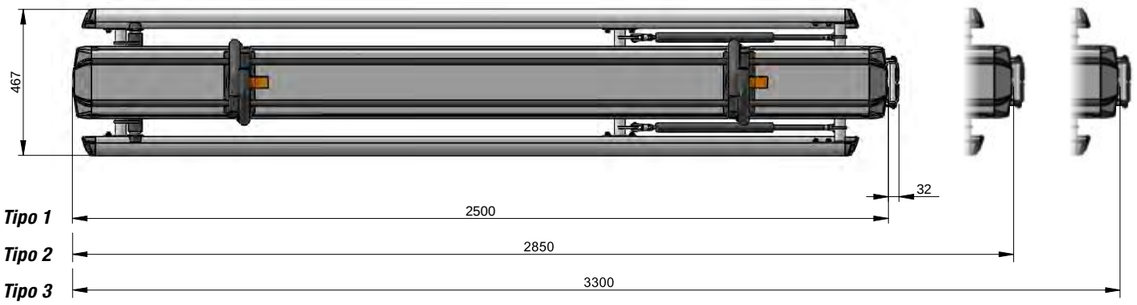

• Porta escalera abatible G2000 MAXI

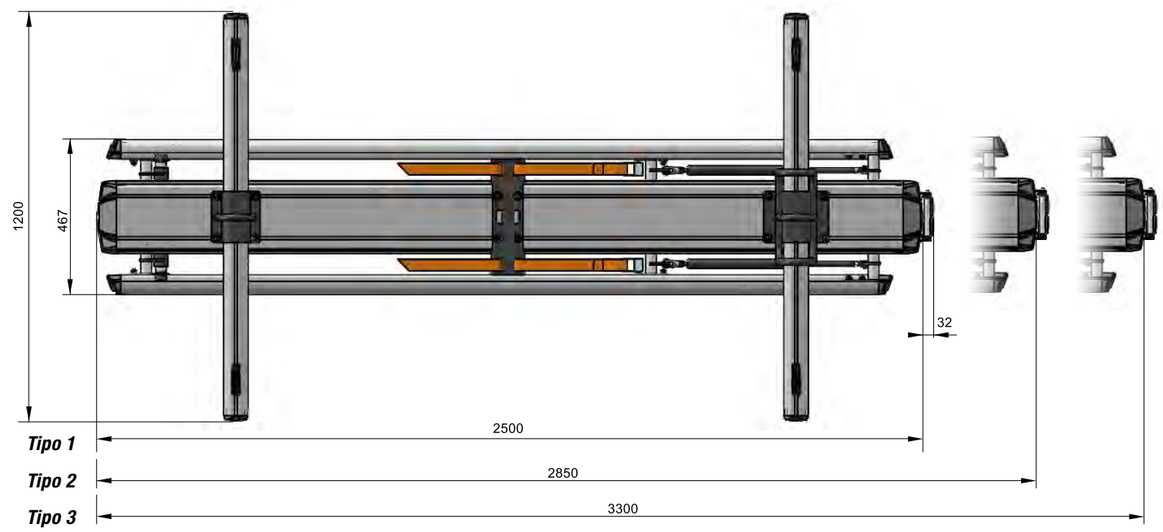

BARRAS PORTA TODO FALCON

Fácil de instalar y usar, asegura la carga durante la marcha del vehículo.

FALCON by GENTILI

Las barras porta todo Falcon son ideal para el transporte de escaleras u otro equipo de trabajo en el techo del vehículo.

Un nuevo perfil extremadamente robusto, con gran capacidad de carga, ha sido diseñado para mejorar la aerodinámica reduciendo el ruido y el consumo de combustible.

en los laterales se instalan topes ajustables para carga cuyo uso es fácil y seguro.

En la parte trasera se puede instalar un kit de rodillo que facilita la carga y descarga de material.

Las barras de techo Falcon se fijan al techo del vehículo por medio de soportes de acero galvanizado recubierto de pintura de poliéster para usos exteriores garantizando la máxima resistencia contra la corrosión.

PERFECTA FIJACIÓN
DE LA CARGA

Los soportes de carga, fijados en las barras con un sistema de palanca simple, garantizan la máxima fijación y facilidad de uso.

FLUJO
DE AIRE

El nuevo diseño del perfil de aluminio está diseñado para aumentar la aerodinámica gracias a las líneas sinuosas que lo distinguen.

INSTALACIÓN
RÁPIDA

PORTAEQUIPAJE EAGLE

El portaequipaje Gentili Eagle permite al operador cargar y descargar fácilmente las escaleras y otros materiales útiles desde el techo de la furgoneta.

Están hechos con perfiles de aluminio anodizado y soportes de fijación de acero galvanizado revestido con pintura de poliéster para exteriores, super resistentes a la intemperie.

Un rodillo trasero facilita la carga y descarga, mientras que un deflector delantero evita ruidos molestos durante la conducción.

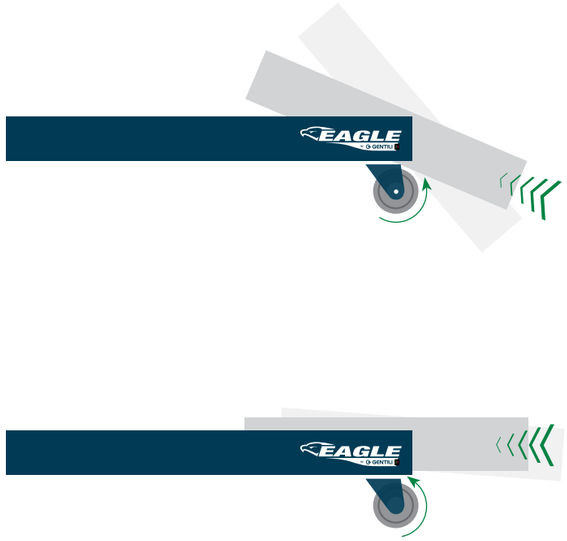

Fuerte, robusto, gran capacidad de carga y máximo rendimiento durante la conducción.

PORTATUBOS

accesorios

Como opcional, se puede instalar el cortatubos, fabricado en acero inoxidable, con una cesta para recuperar equipos cortos y su kit de soportes para la fijación

BLOQUEO DE ESCALERA

Accesorios

Sistema antirrobo para las escaleras, PATENTE N. 0000281312

El sistema puede bloquear varios tramos de escaleras en altura. Fabricado en acero inoxidable con bloqueos giratorios en ABS.

* candado no incluido

INFINITY

C/ Siglo XXI, Nave F1
Polígono Industrial Lo Bolarín
30360, La Unión, MURCIA, ESPAÑA
+34 868 068 930
+34 644 362 653
www.elevanequipamientos.com
tallermovil@elevanequipamientos.com